Sweet Beşik

Kullanım Kılavuzu & Garanti Belgesi

meltem kids

3	Uyarılar
4	Genel Tüketici Önerileri
5	Montaj Bilgileri
6-7	Kullanım Önerileri
8-9	Montaj Ekipmanları ve Aşamaları
10	Montaj/Kurulum Videosu (QR)
11	Bakım ve Temizlik Bilgileri
12-13	Garanti Kapsamı ve Şartları
14-15	İletişim - Garanti Belgesi

Uyarılar

ÖNEMLİ!

Dikkatlice Okuyun ve İleride
Başvurmak İçin Saklayın!

Kullanma talimatlarını okumadan bu ürünü kullanmayınız.

Ürüne ek parçalar yerleştirmek boğulmaya neden olabilir.

**Ürünü boğulma veya boğulma tehlikesi oluşturabilecek
başka bir ürünün yakınına yerleştirmeyin.
Örn: ipler, perde/perde kordonları, vb.**

Üründe birden fazla yatak/şilte kullanmayınız.

Genel Tüketici Önerileri

MeltemKids olarak bizi tercih ettiğiniz için teşekkür ederiz.

Ürünlerimiz, sizlerin en değerli varlıkları olan çocuklarınızın sağlığı ve konforu düşünülerek, sağlıklı ve kaliteli hammaddeler ile üretilmektedir.

Bu kitapçık, MeltemKids ürünlerini kullanırken sizlere kılavuz olması amacıyla, genel ve temel bilgilerle hazırlanmıştır.

MeltemKids ürünlerini teslim alırken ve kullanım esnasında aşağıda bulunan önerileri dikkate almanızı rica ederiz.

Demonte ürünleri mutlaka naylon ile ambalajlanıp, kutulanmış paketlerde ve sağlam olarak teslim alınız.

Ürünleri kullanmadan önce ürünlerde birlikte verilen kullanım kılavuzunu dikkatlice okuyunuz ve kullanım aşamasında, kılavuzda yer alan önerilere uymaya özen gösteriniz.

Bu kılavuzu daha sonrasında kullanma ihtimaline karşılık, garanti belgesi ile birlikte saklayınız.

Her türlü ahşap ve metal mobilya vb. ürünlerin Gümrük ve Ticaret Bakanlığınca ilan edilen kullanım ömrü 10 yıldır (SATIŞ SONRASI HİZMETLER YÖNETMELİĞİ).
Bu süre zarfında yedek parça tarafımızdan temin edilebilir.

Montaj Bilgileri

Ürünlerin paketleri, özenle ve boyalı yüzeylere (lake, cila, cam vb.) hasar vermeyecek şekilde **dikkatlice açılmalıdır**.

Ürünlerin kurulumu temiz, düzgün bir yüzeyde; paket içerisinden çıkan **montaj şemasına uygun şekilde** yapılmalıdır.

Vidalar ve bağlantı yerleri **doğru bir şekilde ve sıkıca** monte edilmelidir.

Taşınma esnasında; en yakın **MeltemKids** yetkili satıcısına başvurulması tavsiye olunur.

Kullanım Önerileri

Satın almış olduğunuz ürünlerimizi kullanım amaçları dışında kullanmayınız.

Ürün yatay bir zemin üzerine yerleştirilmelidir.

Çocukların beşik çevresinde denetimsiz olarak oynamalarına izin verilmemelidir.

Hareketli yanlar mevcut olduğunda, çocuğu korumak adına hareketli yanlar her zaman kilitli tutulmalıdır.

Çocuk gözetimsiz bırakıldığında; beşik sabit konumda kilitlenmelidir.

Montaj şemasına uygun olarak, montajın yapıldığı kontrol edilmelidir.

Tüm montaj bağlantıları düzgün bir şekilde sıkılmalıdır. Çocuğun vücudunun veya giysisinin boğulma riski doğurabileceği unutulmamalıdır.

Yatak maksimum kalımlığı, 70 mm'dir. Karyola içinde birden fazla yatak kullanmayınız. Yatak kalınlığı, iç yükseklik (yatak yüzeyinden karyola iskeletinin üst kenarına olan) karyola tabanı en düşük konumdayken en az 500 mm, karyola tabanı en yüksek konumdayken en az 200 mm olmalıdır.

Karyolanın yakın çevresindeki elektrik sobası, gaz sobası vb. diğer güçlü ısı kaynaklarından çıkabilecek yangın tehlikesine karşı tedbirli olunmalıdır.

Beşiklerde kullanılacak yatak ile, beşiğin uç noktaları arasında 30 mm'den fazla mesafe bulunmamalıdır.

Bütün birleştirmelerdeki bağlantılar, her zaman için uygun şekilde sıkıştırılmalı ve bağlantılar düzenli olarak kontrol edilip gerektiğinde tekrar sıkılmalıdır.

UYARI

Yalnızca bu beşikle uyumlu yatağı kullanın, ikinci bir yatak eklemeyin! Boğulma tehlikesi vardır!

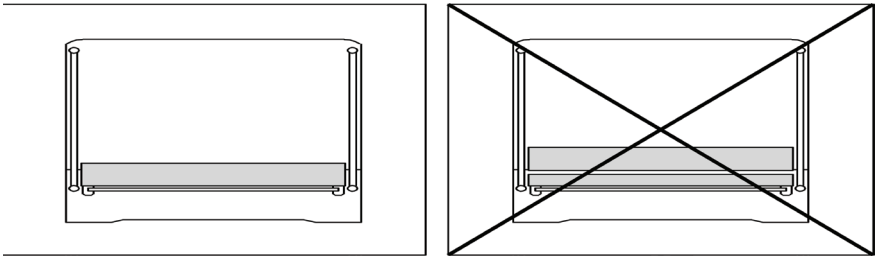

Kullanım Önerileri

Çocuklar karyola dışına tırmanabildiği durumlarda, karyolanın kullanımı bırakılmalıdır.

Yatak maksimum kalınlığı, 70 mm'dir. Yatak boyutu: 60x120 cm'dir.

Herhangi bir parça eksik, hasarlı veya kırılmışsa beşiği KULLANMAYINIZ. Gerekirse yedek parçalar ve eğitim literatürü için (MeltemKids) ile iletişime geçin. Parçaları DEĞİŞTİRMEYİNİZ.

Ayarlanabilir karyola tabanının, en güvenli hali en alçak konumda kullanılmalıdır. Bebek oturacak yaşa ulaştıktan sonra, her zaman için yatak tabanı en alçak konumda kullanılmalıdır.

Çocuğa ayak basamağı oluşturabilecek veya havasız kalma ve boğulma tehlikeleri oluşturacak ip, abajur, perde kordonu gibi hiçbir şey karyolanın içinde bırakılmamalı veya karyola diğer mamüllere yakın olarak yerleştirilmemelidir.

Çocuk karyolada refakatçisiz bırakıldığında, hareketli yanlar her zaman kapalı durumda olmalıdır.

Ürünlerin bağlantı noktalarındaki vidaların yeterli şekilde sıkılı olduğunun kontrolü belli aralıklarla yapılmaldır.

Sıcak, sulu, keskin, yapışkan, sivri cihaz ve malzemeler ürünlerinizin yüzeyine zarar verebilir. Sıcak ütü, çaydanlık, etiket, saksı vb. malzemeleri ürününüzün yüzeyinde bulundurmayınız.

Ürünlerinizin ev içinde yerlerini değiştirirken, hareketli parçaları yukarıya gelecek şekilde taşıma işlemini yapınız.

Taşıma ve temizlik esnasında dolapların yerini iterek ya da sürterek değiştirmeyiniz. Aksi takdirde, menteşe bağlantıları gevşeyebilir, ayakları kırılabilir ya da boya çatlakları oluşabilir.

Ürünü taşırken aksesuar, çıta ya da hareketli birimlerden tutarak taşımayınız.

Mobilyalarınızı, özellikle de lake boyalı ürünleri direkt ve uzun süreli güneş ışığı, su, rutubet ve kimyasal malzemelerden koruyunuz.

Ürünlerin içi, dışı, menteşe bağlantı yerleri, mekanizmalar, zamanla kontrol edilmeli ve havalandırılmalıdır.

Naturel ahşap malzemelerde; ağacın dokusu değiştirilmeden kaplamaya dönüştürüldüğü için, doğal kaplamalı MDF panellerinin her serisinde farklılık görmek mümkündür. Bu sebeple kayın kaplı MDF paneller arasında asimetrik desenler olması normaldir.

Montaj Ekipmanları

PARÇA LİSTESİ / LIST OF PIECE / TEILENLISTE

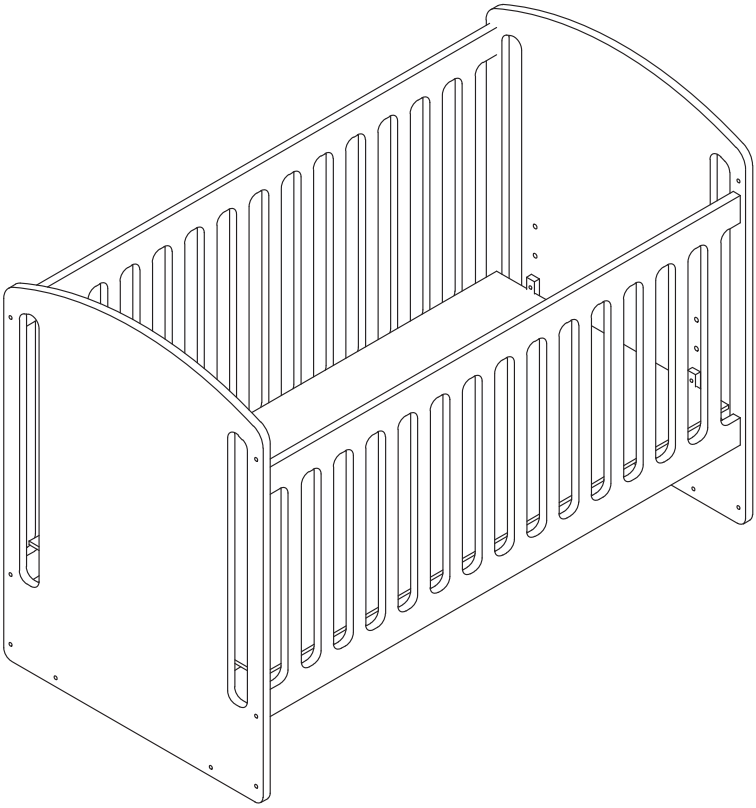

Montaj Ekipmanları

MODEL ADI/MODEL NAME/MODEL NAME

SWEET BEŞİK 60X120

AKSESUARLAR / ACCESSORIES / BESCHLÄGE

AKSESUAR NO : 001	AKSESUAR NO :002	AKSESUAR NO : 003	AKSESUAR NO : 004	AKSESUAR NO : 005
ASANSÖR TOPUZ PASOLU	ASANSÖR TOPUZ TAM DELİK	DİKEYFİX MİL	DİKEY FİX VİDA	DİKEY FİX GÖVDE
2x	2x	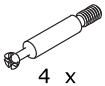 4 x	4 x	4 x

AKSESUAR NO : 020	AKSESUAR NO : 020	AKSESUAR NO : 009	AKSESUAR NO : 019	AKSESUAR NO : **002**
M6*55 ALYAN VİDA	M6*30 ALYAN VİDA	ASANSÖR ÇITASI 73 LiK	4'LÜK ALYAN ANAHTARI	
4 x	4 x	1TAKIM x	1x	(1) SİLİNDİR ÇEKTİRME 10 MM x 4

AKSESUAR NO : **002**
(8)M4 x 15 YHB
CİVATA x 10

Montaj Aşamaları

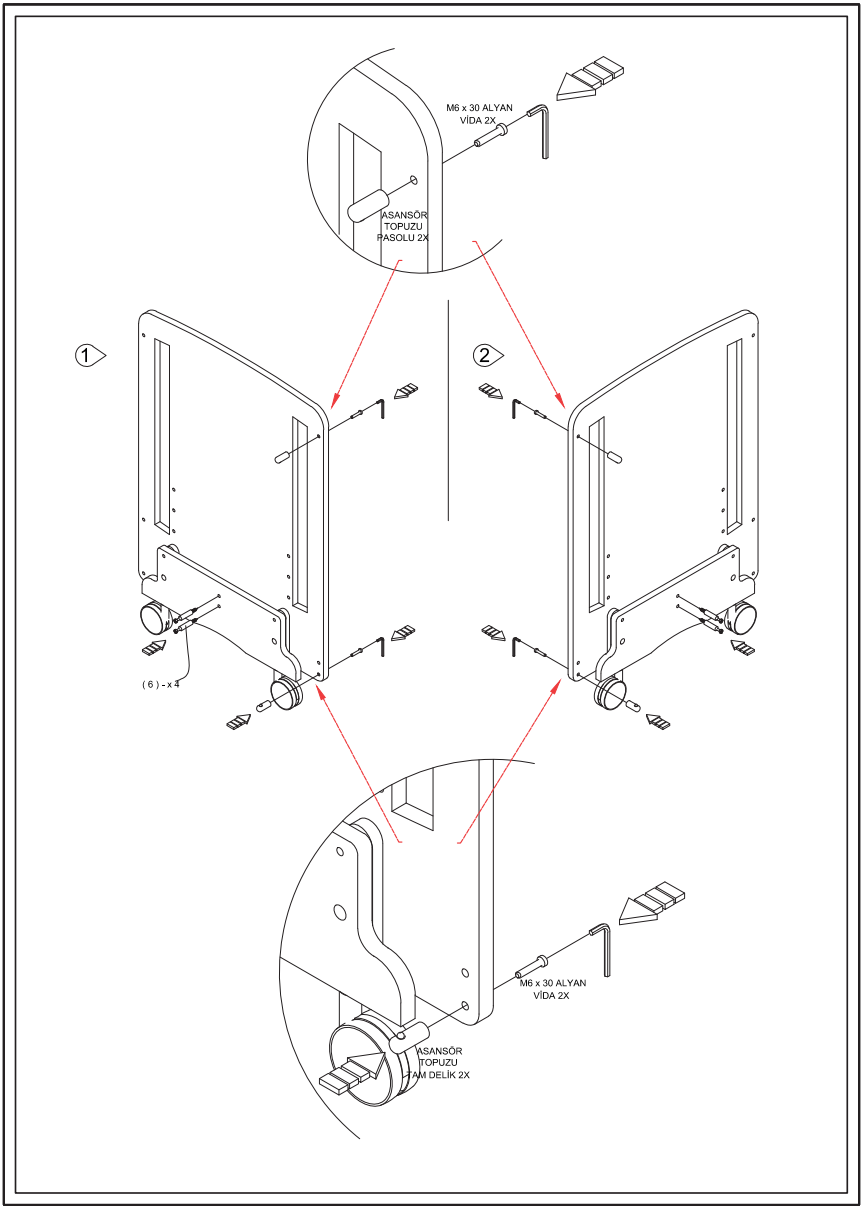

Montaj Aşamaları

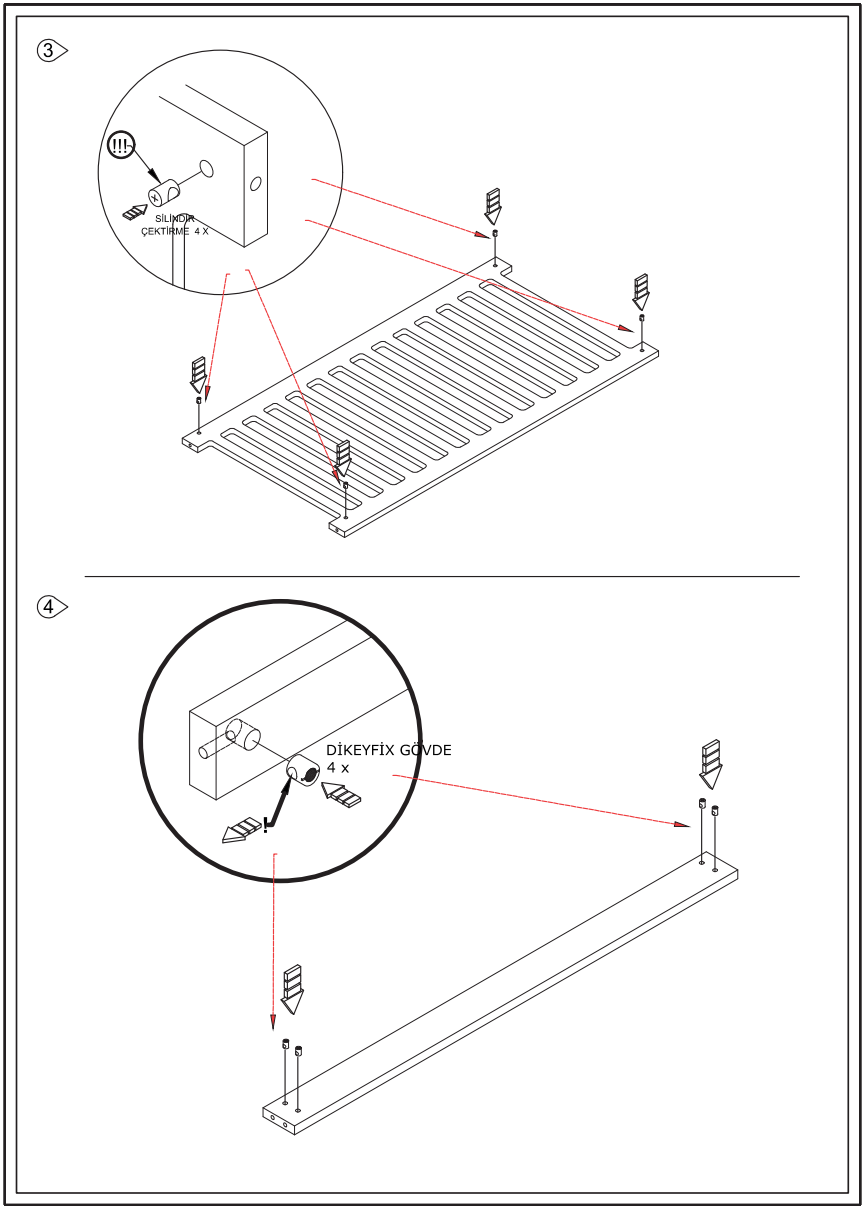

Montaj Aşamaları

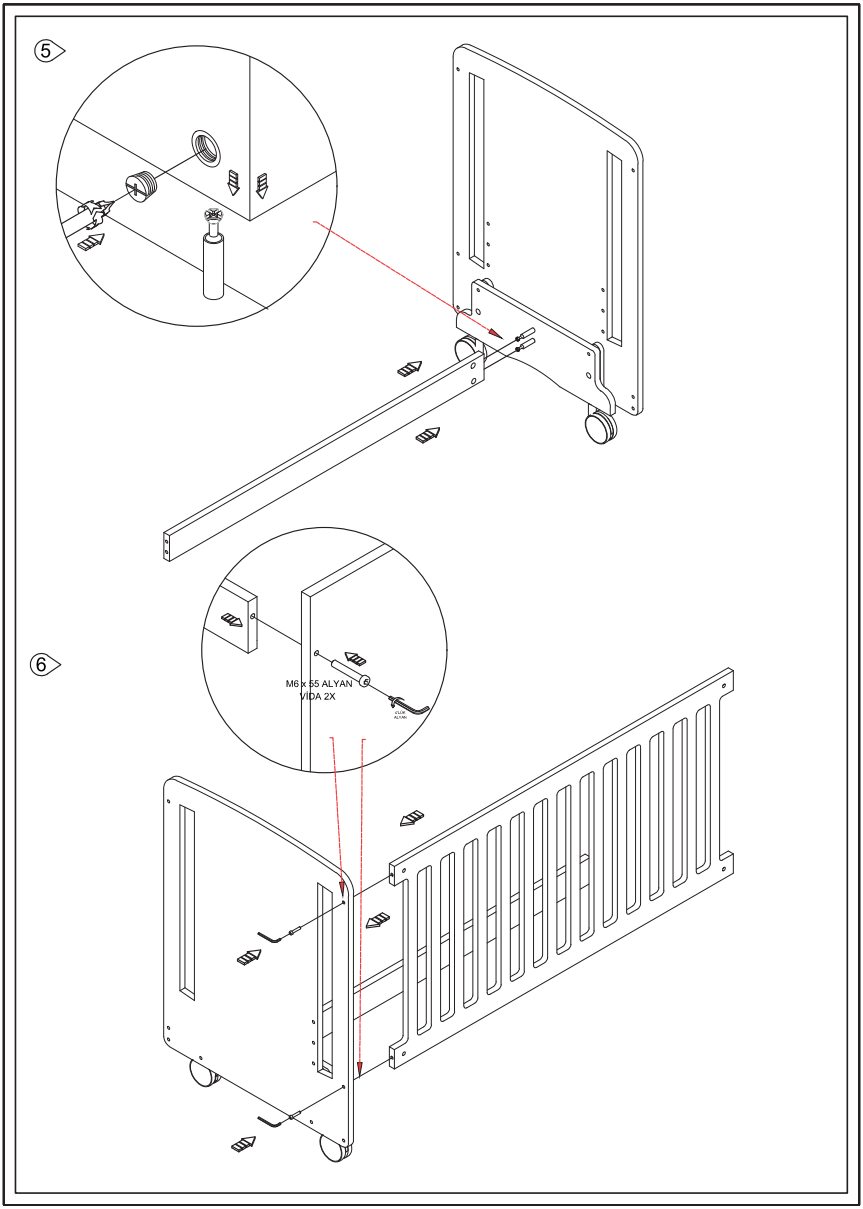

Montaj Aşamaları

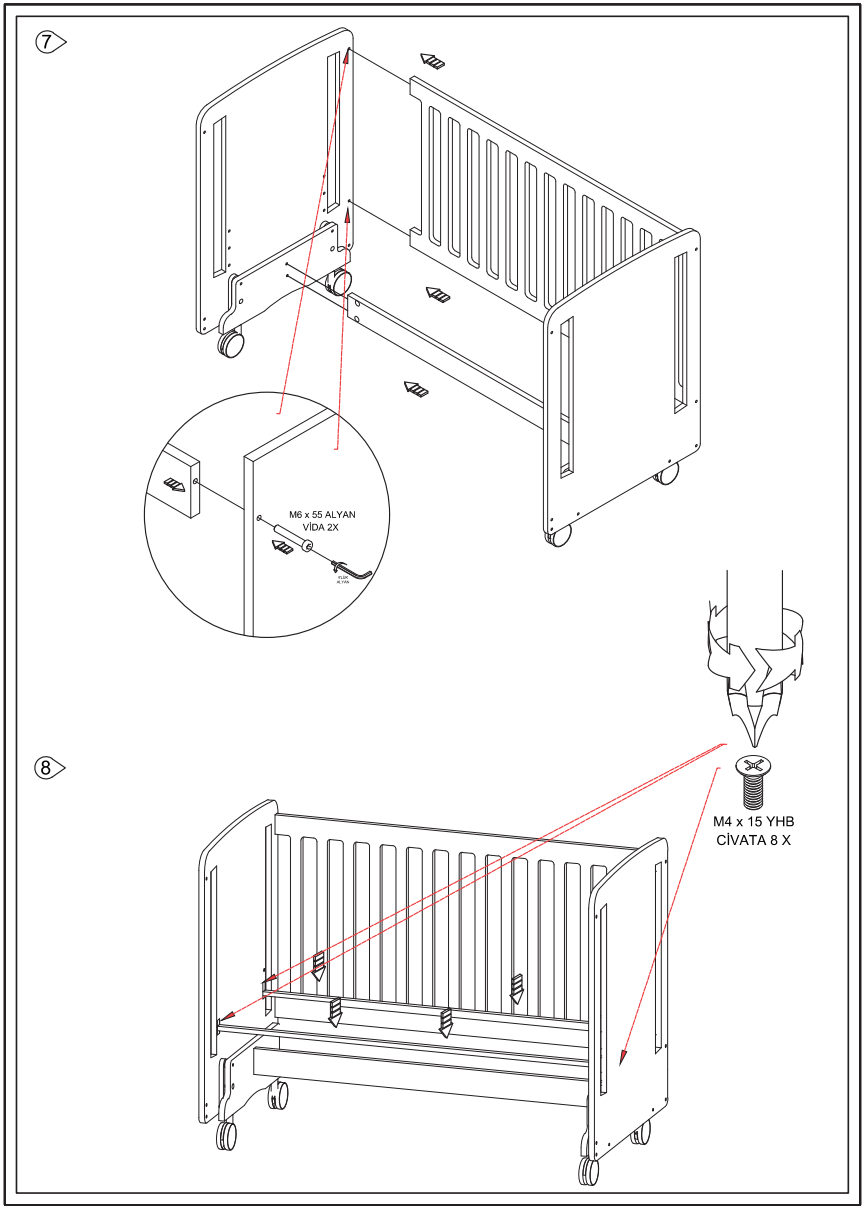

Montaj Aşamaları

9

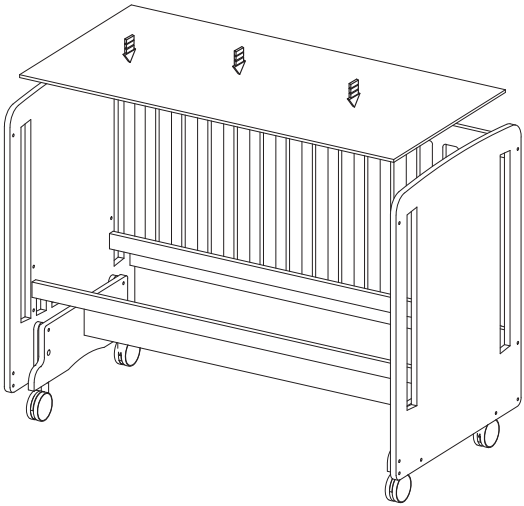

10

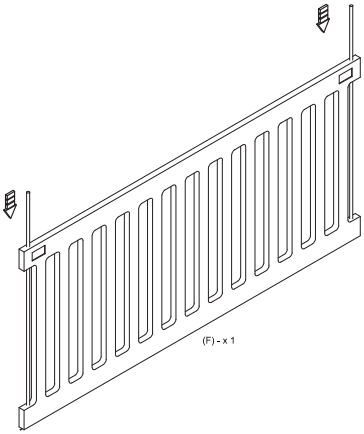

Montaj Aşamaları

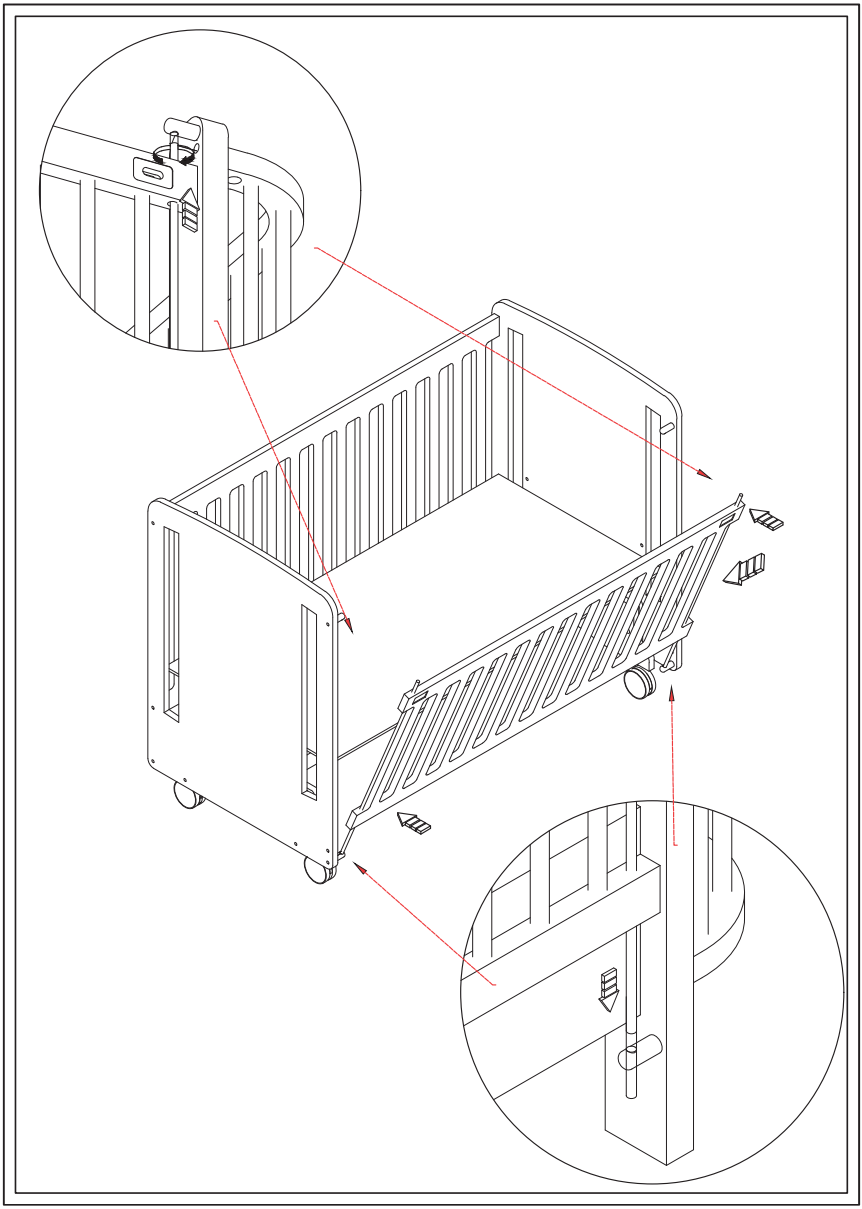

Montaj Aşamaları

1. Dikeyfix gövdeler ara kayıt deliklerine yerleştirilecek.

2. Dikeyfix gövdeler arka korkuluğun deliklerine yerleştirilecek. Cibinlik aparatı m4x15 cıvata ile sabitlenecektir.

3. Sağ yan arka korkuluk kısmına dikeyfix milleri yerleştirilecek. Ön kısmın üst delik kısmına pasolu asansör topuzu , alt kısma tam delik asansör topuzu takılacaktır.

4. Sol yan arka korkuluk kısmına dikeyfix milleri yerleştirilecek. Ön kısmın üst delik kısmına pasolu asansör topuzu , alt kısma tam delik asansör topuzu takılacaktır.

5. Tekerlekli ayaklara dikeyfix miller takılacaktır.

6. Tekerlekli ayaklar sağ sol yanlara m6x35 alyan vida ile sabitlenecektir.

7. Tekerlekli ayak kısmı ara kayıt dikeyfix vida ile sabitlenecektir.

8. Arka korkuluk dikeyfix vida ile sabitlenecektir.

9. Sağ yan kısım arka korkuluk ve ara kayıt kısmından dikeyfix vida ile sabitlenecektir.

10. Yatak altı m6x3 alyan vida ile sabitlenecektir.

11. Ön korkuluğun asansör çubukları kertikli ve pasolu kısmı yukarı gelecek şekilde sağ ve sol deliklerden geçirilecektir.

12. Asansör çubukları ilk alt kısmı geçirilecektir. Üst kısmı pasolu kısımlardan sıkılacaktır.

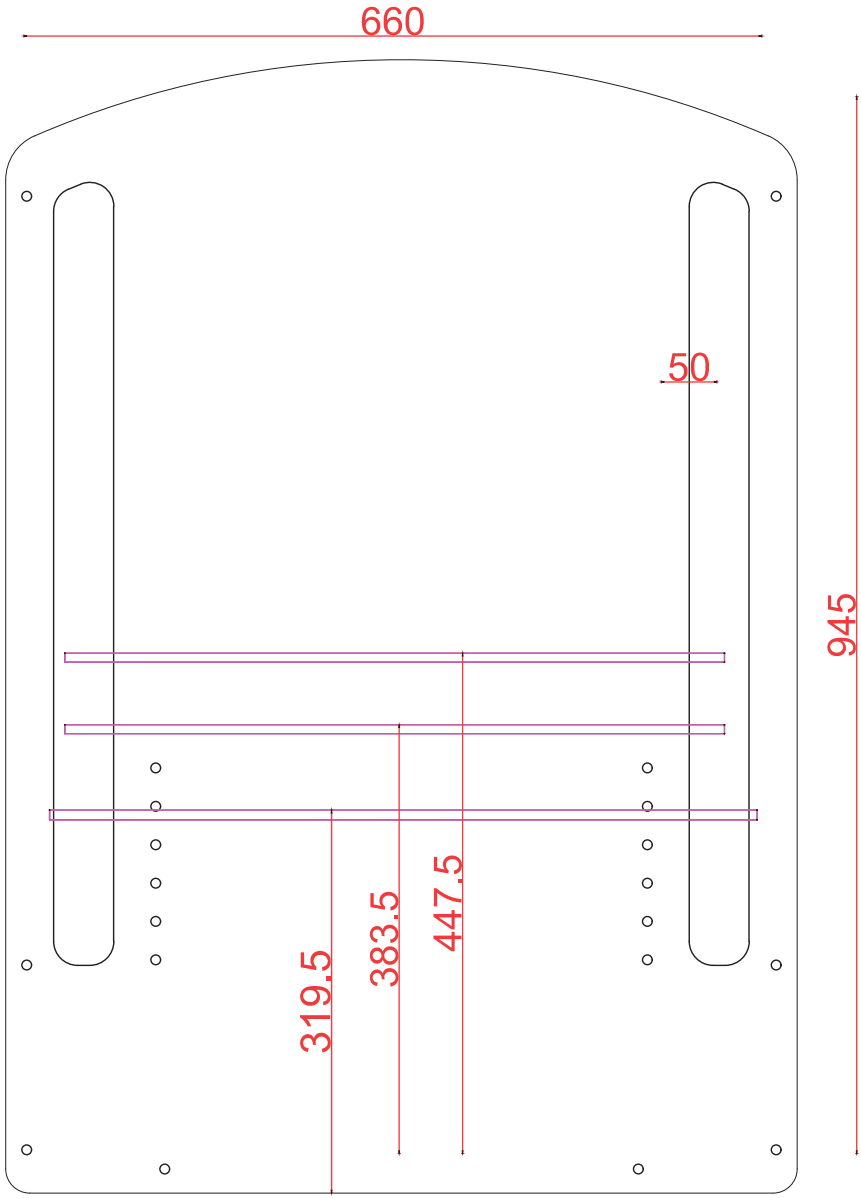
660
50
945
319.5
383.5
447.5

Montaj/Kurulum Videosu (QR)

Kullanım talimatının dijital versiyonuna
aşağıdaki karekodu
okutarak erişebilirsiniz.

Montaj/kurulum
videosuna, aşağıdaki karekodu
okutarak erişebilirsiniz.

Bakım ve Temizlik Bilgileri

Yüzeyin sıvı ile teması halinde, kuru bir bez yardımı ile temizleyiniz.

Kirlenen ürünlerin yüzeyini hemen silip, kurulayınız.

Ürünlerinizin temizliğini pamuklu ve nemli bir bez yardımıyla sıvı sabun veya uygun ahşap temizleyici kullanarak yapınız. Temizlik esnasında yüzeyi fazla bastırarak ovalamayınız.

Temizlik esnasında kolonya, aseton, tiner gibi solvent içeren kimyasallar ve sert cisimler kullanmayınız.

Temizlik sonrası tüm yüzeyleri kuru bez ile kurulayınız.

Ürünleri doğrudan güneş ışığına maruz bırakmayınız.

Temizlik yaparken, bez ile yukarı aşağı temizleme hareketlerde, bez; yüzey üzerinde fazla bastırılmadan hareket ettirilmelidir. Sert bir şekilde ovalamayınız.

Garanti Kapsamı Şartları

Satın almış olduğunuz ürünleri kullanım amaçları dışında kullanmayınız.

Garanti süresi ürünlerinizin teslim tarihinde başlar ve 2 yıldır.

Ürünlerin garanti süresinde arızalanması ve tamir olması durumunda, tamir süresi garanti süresine eklenir.

Ürün tamir süresi en fazla 20 iş günüdür. Bu süre arızanın servis istasyonu ya da ürünün satıcısı, bayisi, acentesi, temsilcisi, ithalatçısı, bunların olmaması durumunda imalatçısına bildirilmesinden itibaren başlar.

Ürünün arızasının, ürünün servise verildiği günden itibaren 10 iş günü içerisinde giderilmesi halinde, imalatçı-üretici veya ithalatçının; malın tamiri tamamlanıncaya kadar, benzer özelliklere sahip başka bir malı tüketicinin kullanımına tahsis etmesi zorunludur.

Ürünün onarımı esnasında tüketiciden nakliye, posta, kargo veya servis elemanının ulaşım giderleri talep edilemez.

Ürünün bütün parçaları dahil olmak üzere, ürünün tamamı garanti süresince garanti kapsamındadır.

Kullanım hatası tespit edilen ürünlerin arızası; ürünün müşteriye tesliminden sonra yükleme, taşıma sırasındaki hasarlar; yangın, sel, deprem vb. doğal afetler sonucu oluşan hasarlar; ürünün kullanma kılavuzunda yer alan hususlara aykırı kullanmasından kaynaklanan arızalar garanti kapsamı dışındadır.

Malın ayıplı olduğunun anlaşılması durumunda tüketici;

Satılanı geri vermeye hazır olduğunu bildirerek sözleşmeden dönme,

Satılanı alıkoyup ayıp oranında satış bedelinden indirim isteme,

Aşırı bir masraf gerektirmediği takdirde, bütün masrafları satıcıya ait olmak üzere satılanın ücretsiz onarılmasını isteme,

İmkan varsa, satılanın ayıpsız misli ile değiştirilmesi hakları üretici veya ithalatçıya karşı da kullanılabilir. Satıcı, tüketicinin tercih ettiği bu talebi yerine getirmekle yükümlüdür.

Ücretsiz onarım veya malın ayıpsız misli ile değiştirilmesi hakları üretici veya ithalatçıya karşı da kullanılabilir. Bu fıkradaki hakların yerine getirilmesi konusunda satıcı, üretici ve ithalatçı müteselsilen sorumludur. Üretici veya ithalatçı, malın kendisi tarafından piyasaya sürülmesinden sonra ayıbın doğduğunu ispat ettiği takdirde sorumlu tutulmaz.

Ücretsiz onarım veya malın ayıpsız misli ile değiştirilmesinin satıcı için orantısız güçlükleri beraberinde getirecek olması halinde tüketici, sözleşmeden dönme veya ayıp oranında bedelden indirim haklarından birini kullanabilir. Orantısızlığın tayininde malın ayıpsız değeri, ayıbın önemi ve diğer seçimlik haklara başvurmanın tüketici açısından sorun teşkil edip etmeyeceği gibi hususlar dikkate alınır.

Ücretsiz onarım ve malın ayıpsız misli ile değiştirilmesi haklarından birinin seçilmesi durumunda bu talebin satıcıya, üreticiye veya ithalatçıya yönetilmesinden itibaren azami otuz iş günü, konut ve tatil amaçlı taşınmazlarda ise altmış iş günü içinde yerine getirilmesi zorunludur. Ancak, bu Kanunun 58 inci maddesi uyarınca çıkarılan yönetmelik eki listede yer alan mallara ilişkin, tüketicinin ücretsiz onarım talebi, yönetmelikte belirlenen azami tamir süresi içinde yerine getirilir. Aksi halde tüketici diğer seçimlik haklarını kullanmakta serbesttir.

Tüketicinin sözleşmeden dönme veya ayıp oranında bedelden indirim hakkını seçtiği durumlarda, ödemiş olduğu bedelin tümü veya bedelden yapılan indirim tutarı derhal tüketiciye iade edilir.

Seçimlik hakların kullanılması nedeniyle ortaya çıkan tüm masraflar, tüketicinin seçtiği hakkı yerine getiren tarafça karşılanır. Tüketici bu seçimlik haklarından biri ile birlikte 11/01/2011 tarihli ve 6098 sayılı Türk Borçlar Kanunu hükümleri uyarınca tazminat da talep edebilir.

Tüketicinin, ücretsiz onarım hakkını kullanması halinde malın;
Garanti süresi içinde tekrar arızanlanması,
Tamiri için gereken azami sürenin aşılması,
Tamirinin mümkün olmadığının, yetkili servis istasyonu, satıcı, üretici ve ithalatçı tarafından raporla belirlenmesi durumlarında; tüketici malın bedel iadesini, ayıp oranında bedel indirimini veya imkan varsa malın ayıpsız misli ile değiştirilmesini satıcıdan talep edebilir. Satıcı tüketicinin talebini reddememez. Bu talebin yerine getirilmemesi durumunda satıcı, ithalatçı ve üretici müteselsilen sorumludur.

Malın ayıpsız misli ile değiştirilmesinin satıcı için orantısız güçlükleri beraberinde getirecek olması halinde tüketici sözleşmeden dönme veya ayıp oranında bedelden indirim haklarından birini kullanabilir. Orantısızlığın tayininde malın ayıpsız değeri, ayıbın önemi ve diğer seçimlik haklara başvurmanın tüketici açısından sorun teşkil edip etmeyeceği gibi hususlar dikkate alınır.

Tüketicinin sözleşmeden dönme veya ayıp oranında bedelden indirim hakkını seçtiği durumlarda, satıcı, malın bedelinin tümünü veya bedelden yapılan indirim tutarını derhal tüketiciye iade etmek zorundadır.

Tüketicinin, malın ayıpsız misli ile değiştirilmesi hakkını seçmesi durumunda satıcı, üretici veya ithalatçının, malın ayıpsız misli ile değiştirilmesi talebinin kendilerine bildirilmesinden itibaren azami otuz iş günü içerisinde, talebi yerine getirmesi zorunludur.

Tamirin mümkün olmadığının, yetkili servis istasyonu, satıcı, üretici veya ithalatçı tarafından bir raporla belirlenmesi durumunda; belirtilen raporun, arızanın bildirim tarihinden itibaren o mala ilişkin azami tamir süresi içerisinde düzenlenmesi zorunludur.

Tüketiciler şikayet ve itirazları konusundaki başvurularını tüketici mahkemelerine ve tüketici hakem heyetlerine yapabilirler.

İletişim

İstek, öneri , şikayetleriniz veya
size en yakın mağaza iletişim bilgilerine,
aşağıdaki web sitemizden ulaşabilirsiniz.

www.meltemkids.com

MeltemKids, Meltem Bebek ve Genç Mobilya San. Tic. A.Ş.'nin tescilli markasıdır.

Garanti Belgesi

İmalatçı / İthalatçı / Servis İstasyonu

Ünvanı: Meltem Bebek ve Genç Mobilya San. Tic. A.Ş.

Adresi: Gazipaşa Mah. Çevreyolu Cad. No:97 Menderes
İZMİR / TÜRKİYE

Telefon/Faks: 0 232 782 62 45 - 0 232 782 29 35

Kaşe - İmza

Satıcı Firmanın

Ünvanı :

Adresi :

Telefon/Faks :

Fatura Tarihi :

Fatura No :

Malın Cinsi : **Mobilya**

Malın Markası : **MeltemKids**

Malın Modeli : **Sweet**

Malın Teslim Tarihi/Yeri:

Garanti Süresi : **2 Yıl**

Kaşe - İmza

DIN EN ISO 45001:2018

UNICERT DIN EN ISO 9001:2015

TSE

UNICERT DIN EN ISO 14001:2015

DIN EN ISO 10002:2018

Tüketici Danışma Hattı

444 8 195

www.meltemkids.com